ФД.60К.765.001

Ra 12,5

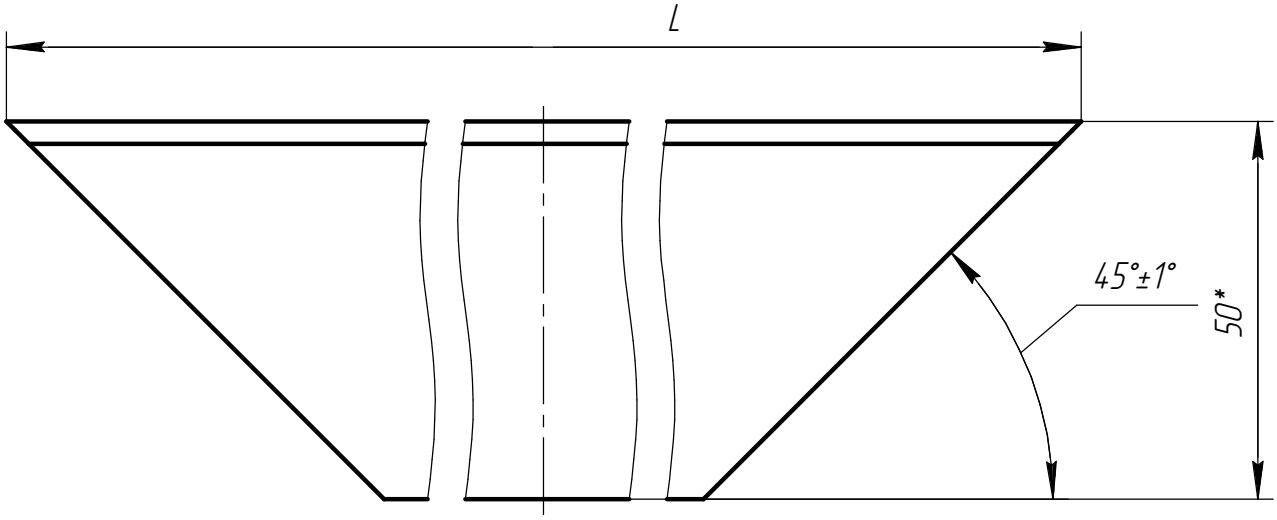

Обозначение	L, мм	Масса, кг
ФД.60К.765.001	590±0,5	1,4
-01	470±0,5	1,1

*Размер для справок.

Изм.	Лист	№ докум.	Подп.	Дата
Разраб.		Табеев		09.10.2014
Пров.		Абросов		09.10.2014
Т.контр.				
Рук.		Капитонов		09.10.2014
Н.контр.		Саленок		09.10.2014
Утв.				

ФД.60К.765.001

Уголок

Лит.	Масса	Масштаб
И	См. табл.	1:1
Лист	Листов 1	

Уголок 50х50х3 ГОСТ 8509-93 / Ст3пс ГОСТ 535-2005

ФЦЯРБ

Перв. примен.

Справ. №

Подп. и дата

Инв. № дубл.

Взам. инв. №

Подп. и дата

Инв. № подл. 02070

Копировал

Формат А4